LOGINSPECT

Линейное контрольное устройство пустых бутылок

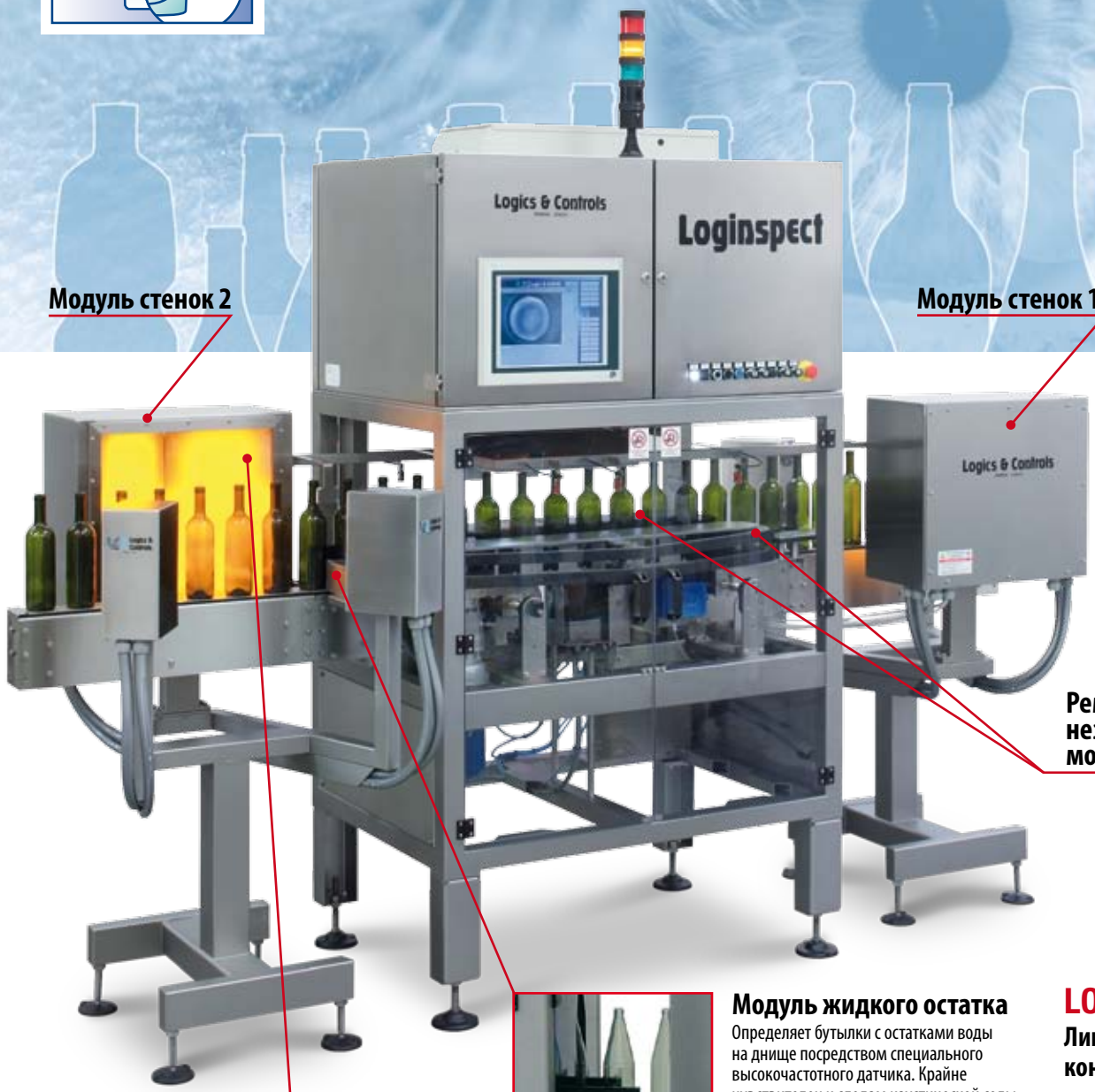

Модуль стенок 2

Модуль стенок 1

Ремни с независимой моторизацией

Модуль жидкого остатка

Определяет бутылки с остатками воды на днище посредством специального высокочастотного датчика. Крайне чувствителен к следам каустической соды. Специальная направляющая бутылок позволяет достигнуть максимальной чувствительности, в том числе при изменении диаметра бутылок.

КОНТРОЛЬ СТЕНОК

Проверяет боковые стенки на выявление посторонних предметов, загрязнений, повреждений, а также для проверки степени абразивного износа (scuffing). Два отдельных модуля: первый на входе проверяет профиль бутылки; второй на выходе осуществляет более полный контроль стенок благодаря вращению бутылки внутри машины: независимая моторизация ремней позволяет обеспечить вращение бутылок всегда под постоянным углом, независимо от их диаметра.

Новая многокамерная система

Обеспечивает контроль стенок с несравнимым качеством и разрешением, без использования зеркальных систем.

LOGINSPECT

Линейное контрольное устройство пустых бутылок

Модульная машина для контроля, перед заполнением, всех поверхностей пустых стеклянных или ПЭТ бутылок и банок. Проверяет целостность, очистку и обеспечивает отсутствие посторонних предметов и жидких остатков внутри их.

Logics & Controls

LOGINSPECT

Линейное контрольное устройство пустых бутылок

КОНТРОЛЬ КОЛЬЦА

Производит контроль горлышка бутылки на выявление повреждений или абразивного износа на уплотнительной поверхности. Особый угловой свет позволяет выделить внутренний и наружный край горлышка бутылки, позволяя выявлять даже самые мелки повреждения.

КОНТРОЛЬ РЕЗЬБЫ

Производит контроль резьбы на выявление повреждений или абразивного износа, посредством специальной оптической группы, которая обеспечивает отображение резьбы по всей её длине, в форме светлой спирали на черном фоне. Изображение расширяется и удлиняется на поверхности для его эффективного контроля посредством программного обеспечения.

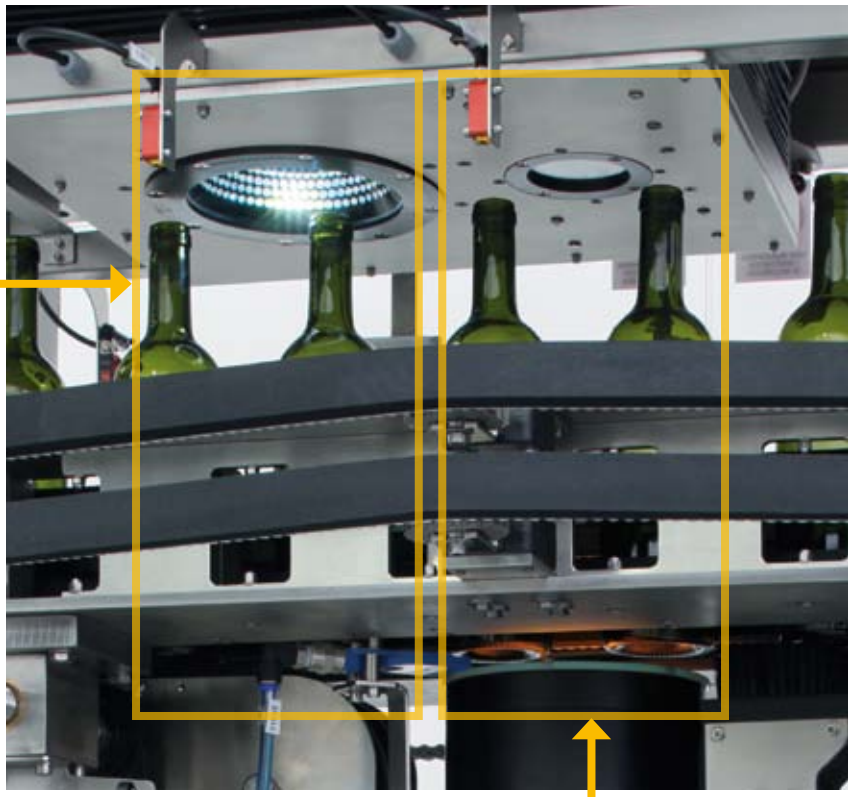

ТЕХНИЧЕСКИЕ ХАРАКТЕРИСТИКИ

- Структура и панели из нержавеющей стали.
- Главный модуль перемещает бутылки, захватывая их с боковой стороны посредством 4 специальных ремней с упругой контактной поверхностью. Стабильный захват этих ремней обеспечивает эффективный контроль днища и кольца бутылки.
- Моторизованная регулировка высоты телекамер и ширины ремней, которые являются единственными механическими регулировками, необходимыми для смены формата: нет необходимости в замене механических деталей.
- Возможность управления системами выталкивания или прогрессивными девиаторами для выталкивания бутылок на накопительный стол и гарантии устойчивости.
- Основание машины, свободное от габаритов, для простой и быстрой очистки.
- Все системы освещения являются светодиодными высокоэффективными, в целях гарантии максимальной надежности, долгого срока службы и повторяемости изображения со временем.
- Промышленный компьютер высокой серии с сенсорным экраном, без жесткого диска и без необходимости наличия группы непрерывности.
- Предусмотрен для дистанционного обслуживания через модем или internet.

ДОПОЛНИТЕЛЬНЫЕ ВОЗМОЖНОСТИ:

- Возможность реализации отдельных выталкиваний в отношении различных причин брака.
- Возможность автоматической смены формата.
- Возможность моторизации регулировки вертикального расстояния между транспортными ремнями.

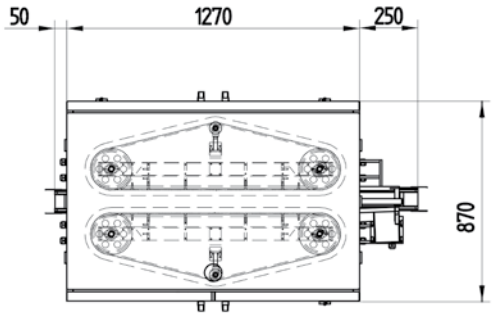

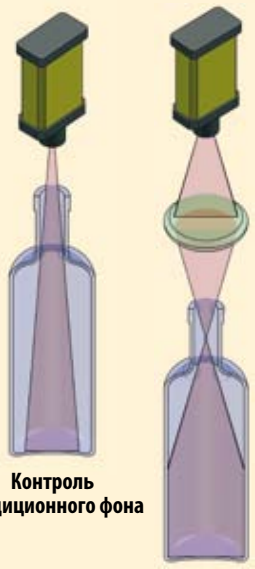

Контроль традиционного фона

Контроль фона Logics & Controls

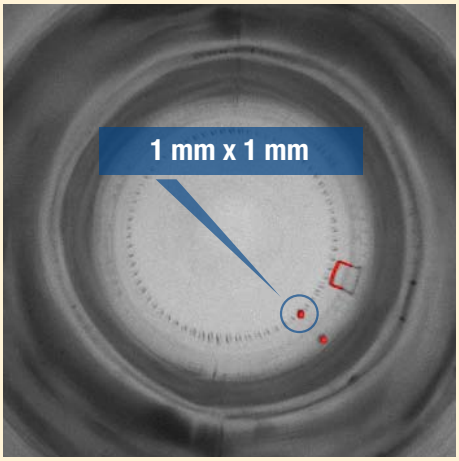

КОНТРОЛЬ ФОНА

Производит контроль фона на выявление посторонних предметов и повреждений. Использует специальную оптическую группу, которая перемещает фокусную точку внутри горлышка, позволяя, таким образом, полностью увидеть днище, в том числе в бутылках с длинным горышком, например, “бордолези”.

Технические спецификации:	
Макс.скорость производства	60.000 бутылок/час
Электропитание	400 В пер.тока 50-60Гц 3PH+N+PE
Потребляемая мощность	3 кВт
Вес	1.100 Кг
Рабочая температура	0 - 40°C

campbelladv.com - 0380

Logics & Controls

системы инспекции и контроля для линий бутылочного разлива
Via Venezia 163/A - 43122 Parma (Italy) - Тел.: +39 0521 272855 - Факс: +39 0521 785795
sales@logicscontrols.it - www.logicscontrols.it