LOGIWEIGHT

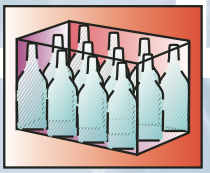

Contrôle du poids

Il vérifie le poids des caisses, cartons, fardeaux et fûts et détermine avec certitude ceux qui ne sont pas conformes en raison de l'absence d'un ou plusieurs emballages ou parce que les emballages eux-mêmes ne sont pas conformes.
Précis et fiable, il est simple à utiliser.
Son utilisation est facilitée par la composition de modules conçus pour répondre à tous les besoins d'insertion dans des chaînes neuves ou existantes.
C'est le contrôle final idéal avant la palettisation.

Entièrement automatique, il nécessite la présence de l'opérateur uniquement lors du changement de format pour lancer le processus d'étalonnage en auto-apprentissage ou pour appeler les formats mémorisés.

Logics & Controls

LOGIWEIGHT

Caractéristiques principales:
Système de pesage à cellule de chargement.
Groupe de convoyage avec motorisation propre.
Tapis de pesage hautement adhérant.
Structure portante en inox.
Armoire électrique en inox.
Électronique de gestion par microprocesseur.
Interface opérateur avec écran à cristaux liquides alphanumérique à 32 caractères, rétro-éclairé.
Clavier tactile opérateur de type industriel, à membrane.
Interface RS 232 pour connexion à un ordinateur à distance et à une imprimante.

Fonctions principales:
Contrôle du poids des récipients.
Calcul du poids standard de référence par auto-apprentissage ou en appelant les formats mémorisés.
Signal d'arrêt des machines en amont dû aux rebuts consécutifs (le nombre de rebuts est programmable).
Affichage des données:
- Poids instantané mesuré.
- Écarts instantanés par rapport à la valeur de référence.
- Vitesse de production.
- Vitesse du convoyeur.
- Nombre total des récipients ayant transité.
- Nombre de rebuts dus au sous-poids.
- Nombre de rebuts dus au sur-poids.
- Nombre total de récipients idoines.

Messages (4 langues de série)**:**
- Réglage
- Alarmes
- Diagnostic
- Prédisposition pour rebut continu depuis la tireuse.
- Signal de sortie pour éjection des récipients non conformes.
- Exclusion éjecteur de série.
- Clignotant alarmes de série.

Fiche technique	
Cadence maximale :	80 pièces/minute.
Précision d'affichage :	1 gramme.
Champ de pesage affiché :	jusqu'à 40 kg.
Filtres logiciels :	de série, pour l'optimisation des caractéristiques de vitesse et de précision du système.
Alimentation électrique :	380 Vac 3 phases+ Terre
Puissance absorbée :	1500 V.A.
Protections :	aux normes CE
Poids :	150 kg.

Extensions:
- Convoyeur d'entrée avec motorisation propre et tapis hautement adhérant.
- Convoyeur de sortie avec motorisation propre et système électropneumatique d'éjection.
- Système électropneumatique d'éjection à installer sur le convoyeur existant.
- Convoyeur à rouleaux fous pour accumulation de récipients mis au rebut.
- Impression des comptages et données statistiques avec date et heure.
- Interface Ethernet pour connexion aux réseaux locaux ou à Internet.
- Protocole Modbus.

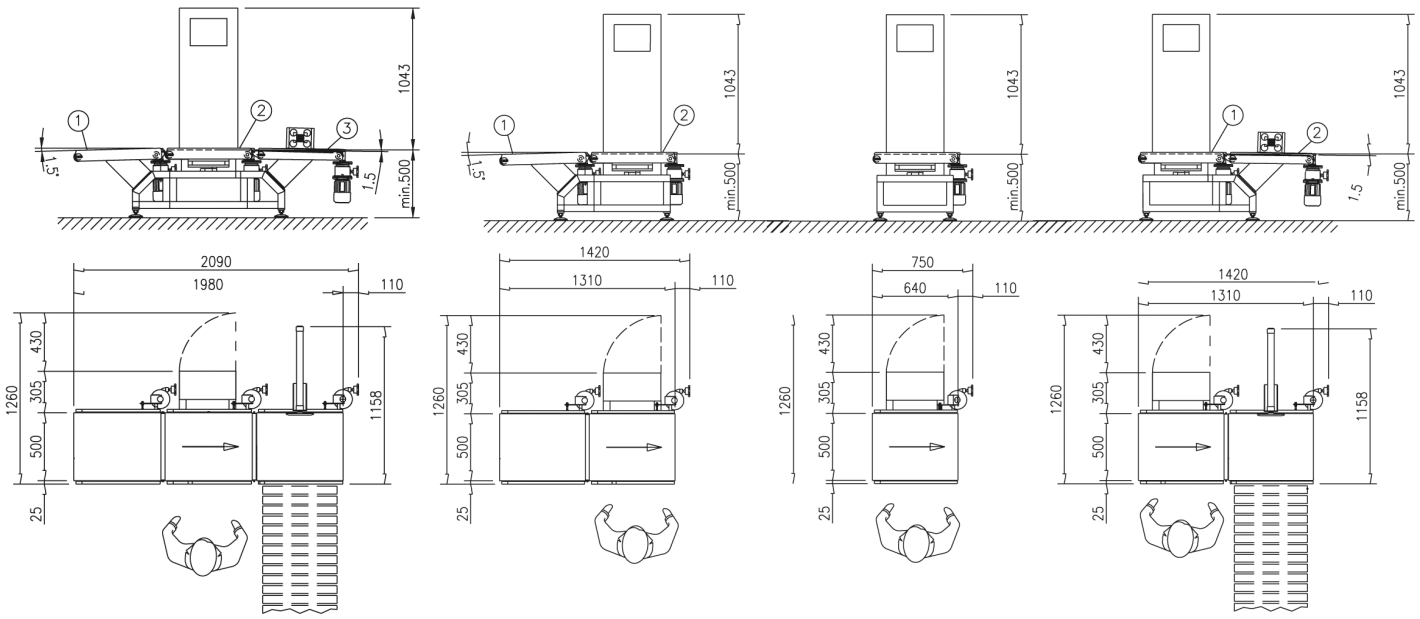

Campbell adv 6927

Logics & Controls
les systèmes d'inspection et de contrôle pour les chaînes de mise en bouteilles
Via Venezia 163/A - 43100 Parma (Italy) - Tel. +39 0521 272855 - Tel. +39 0521 785795
sales@logicscontrols.it - www.logicscontrols.it